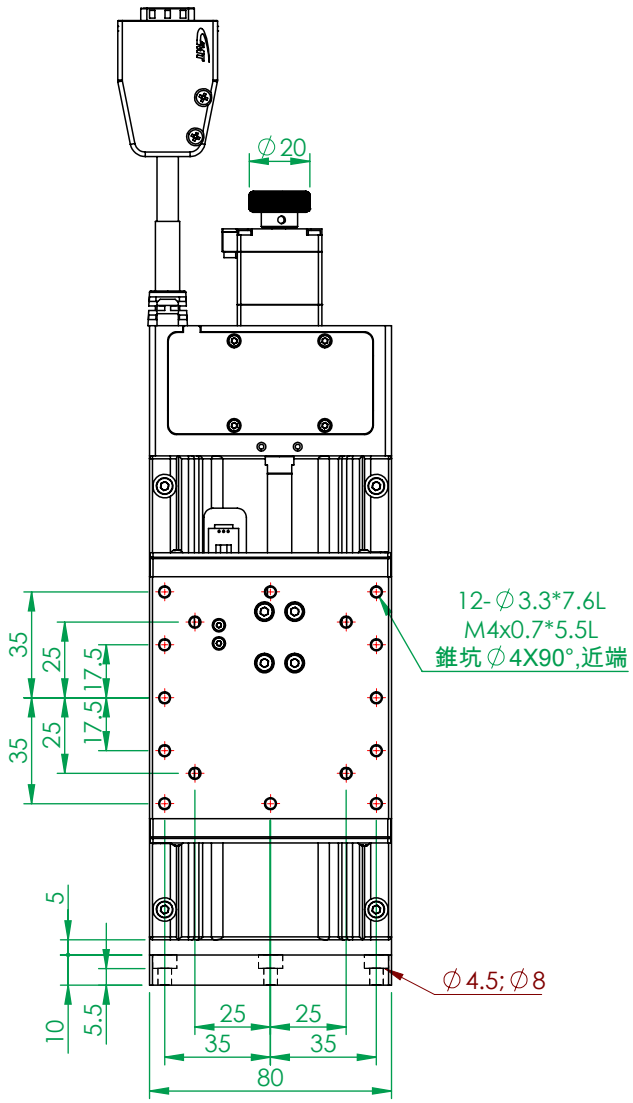

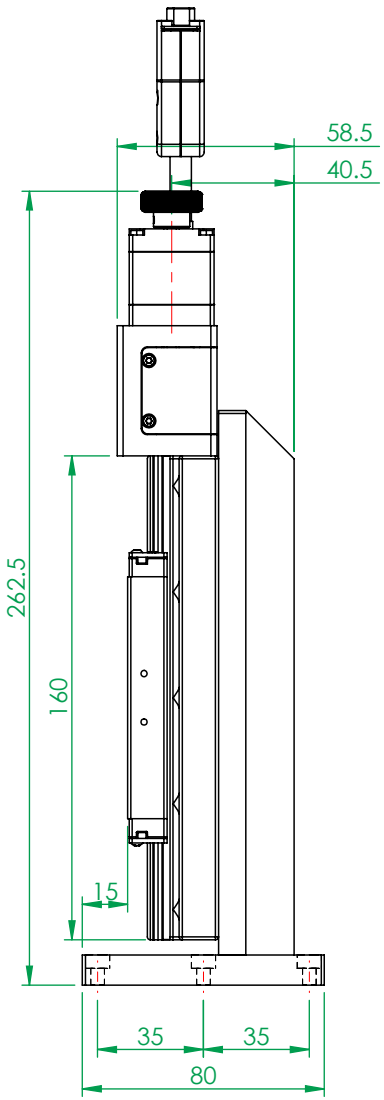

(FM0758A)

一般公差		精加工:	審核		日期		備註事項	合格成品,獨立包裝保存	機種	CZLN8050-S2OPAN
尺寸範圍	容許差	細加工:	繪圖	蘇億照	日期	2021/3/22	表面處理	本體鍍化學鎳	料號	312A-CZLN8050-S2OPAN-MD-P1-10-T1
0.5 ~ 4	±0.05	粗加工:	設計		日期	2013/12/25	材質	見零件表 數量 1 /組	圖名	電動CZL長行程滾珠滑台CZLN8050-S
4 ~ 16	±0.07						熱處理	依各零件	圖號	CZLN8050-S2OPAN
16 ~ 68	±0.1						單位	mm 圖紙尺寸 A4	投影	版次 T1
68 ~ 250	±0.2						比例	1:2.5 重量 2706.3g		
250 ~ 1000	±0.3									
1000 ~ 1500	±0.5									

熱情 / 團結 / 創新 / 卓越 Http://www.gmtglobalinc.com
高明鐵企業股份有限公司
GMT GLOBAL INC.
TEL:886-4-7688327 FAX:886-4-7688302