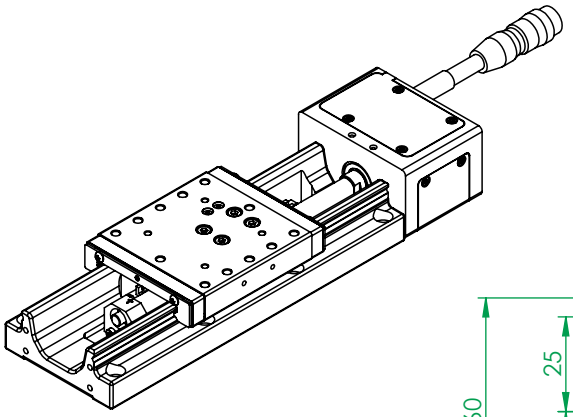

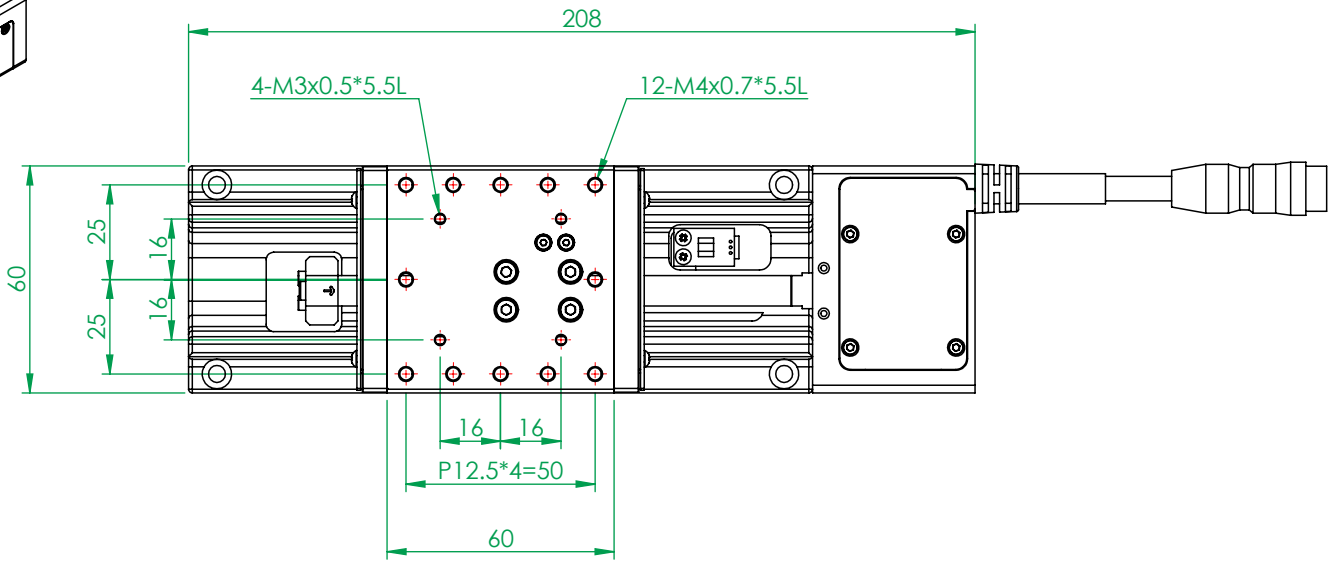

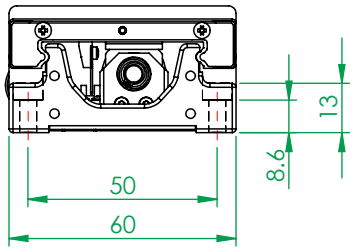

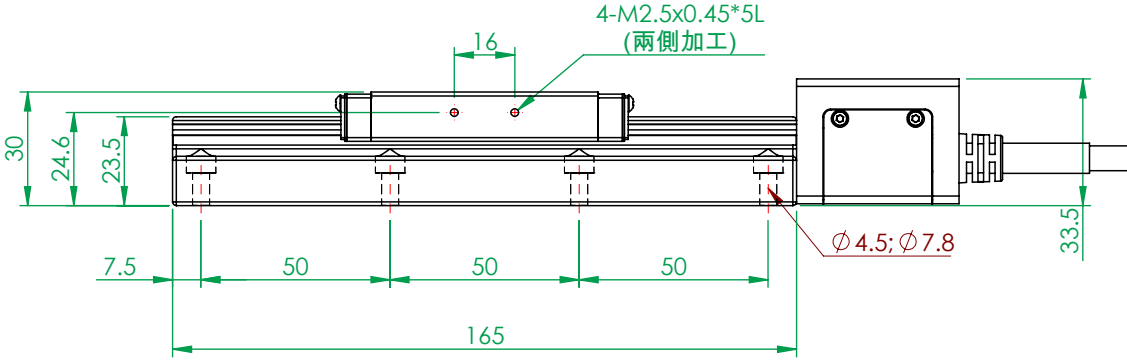

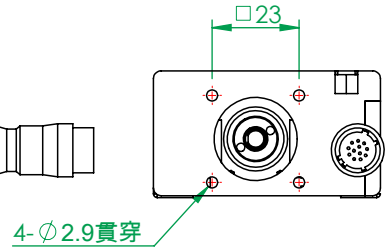

(FM0753A)

一般公差		精加工:	審核		日期		備註事項	合格成品,獨立包裝保存			機種	CXN6075
尺寸範圍	容許差	細加工:	繪圖		日期	2023/08/30	表面處理	依各零件			料號	3F2A-CXN6075-S2PN-CD-P1-10-A
0.5 ~ 4	±0.05	粗加工:	設計		日期	2023/08/30	材質	見零件表	數量	1 /組	圖名	電動CX系列長行程滾珠滑台CXN6075
4 ~ 16	±0.07						熱處理	依各零件			圖號	CXN6075-S2□N(2023新版)
16 ~ 68	±0.1						單位	mm	圖紙尺寸	A4	投影	版次 A
68 ~ 250	±0.2						比例	1:2	重量	1261.7g		
250 ~ 1000	±0.3											
1000 ~ 1500	±0.5											

熱情 / 團隊 / 創新 / 卓越 Http://www.gmtglobalinc.com
高明鐵企業股份有限公司
GMT GLOBAL INC.
TEL:886-4-7688327 FAX:886-4-7688302