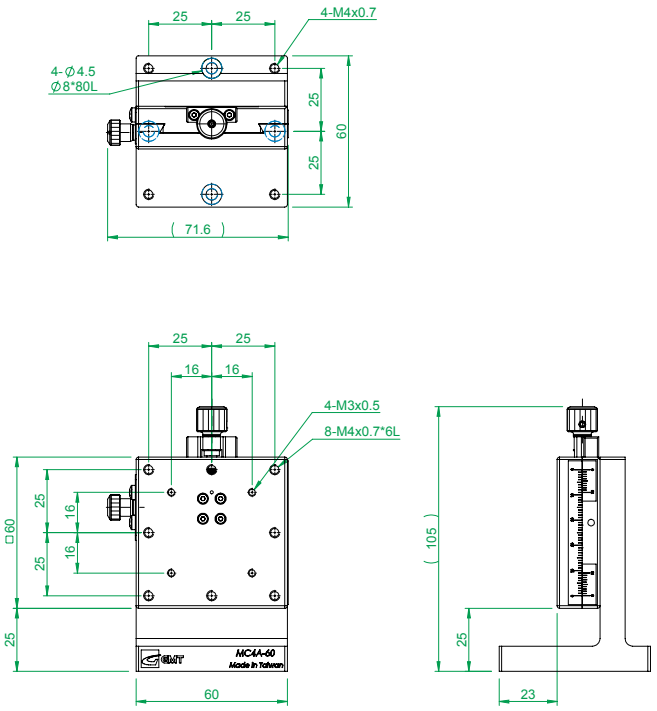

(FM0758A)

一般公差		精加工:	審核		日期		備註事項	合格成品獨立包裝保存			機種	MC4A-60
尺寸範圍	容許差	細加工:	繪圖		日期		表面處理	本體黑色光學漆			料號	3122-MC4A-60-26
0.5 ~ 4	±0.05	粗加工:	設計		日期	2008/1/29	材質	見零件表	數量	1 /組	圖名	鳩尾槽式Z軸進給螺絲型滑台-60
4 ~ 16	±0.07						熱處理	N/A			圖號	(型錄P.118)MC4A-##
16 ~ 68	±0.1						單位	mm	圖紙尺寸	A4	投影	版次
68 ~ 250	±0.2						比例	1:1.3	重量	701.68g		
250 ~ 1000	±0.3											
1000 ~ 1500	±0.5											

Http://www.gmtglobalinc.com 熱情／創新／快樂
GMT 高明鐵企業股份有限公司
GMT GLOBAL INC.
TEL:886-4-7688327 FAX:886-4-7688315