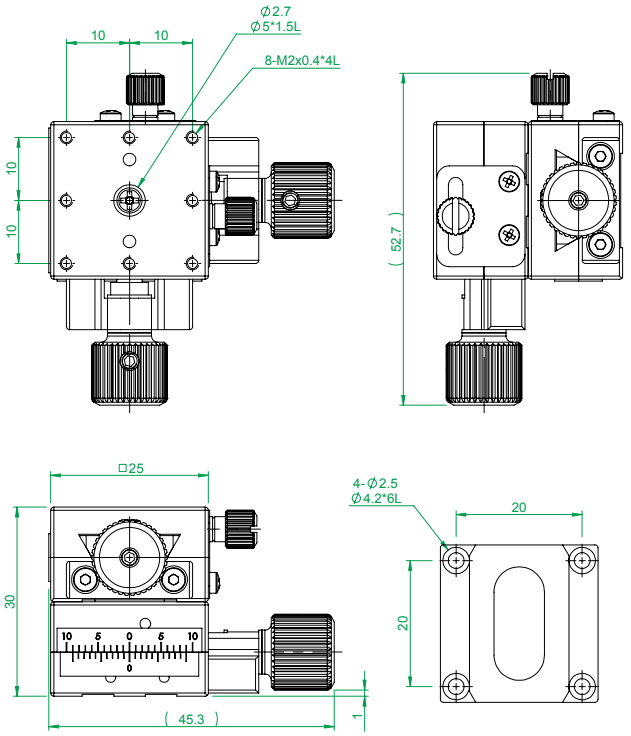


(FM0758A)

| | | | | | | | | | | | |
|---|---|---|---|---|---|---|---|---|---|---|---|
| 一般公差 | | 精加工: | 審核 | | 日期 | | 備註事項 | 合格成品獨立包裝保存 | | 機種 | MC2A-25 |
| 尺寸範圍 | 容許差 | 細加工: | 繪圖 | | 日期 | | 表面處理 | 本體黑光學漆 | | 料號 | 3122-MC2A-25-26-C |
| 0.5 ~ 4 | ±0.05 | 粗加工: | 設計 | | 日期 | 2008/1/28 | 材質 | 見零件表 | 數量 1 /組 | 圖名 | XY軸鳩尾槽式進給螺絲型滑台-25型 |
| 4 ~ 16 | ±0.07 | | | | | | 熱處理 | N/A | | 圖號 | (型錄P.117)MC2A-## |
| 16 ~ 68 | ±0.1 | | | | | | 單位 | mm | 圖紙尺寸 A4 | 投影 | 版次 |
| 68 ~ 250 | ±0.2 | | | | | | 比例 | 1:1.2 | 重量 158.17g | | |
| 250 ~ 1000 | ±0.3 | | | | | | | | | | |
| 1000 ~ 1500 | ±0.5 | | | | | | | | | | |

Http://www.gmtglobalinc.com 熱情／創新／快樂
GMT 高明鐵企業股份有限公司
GMT GLOBAL INC.
TEL:886-4-7688327 FAX:886-4-7688315