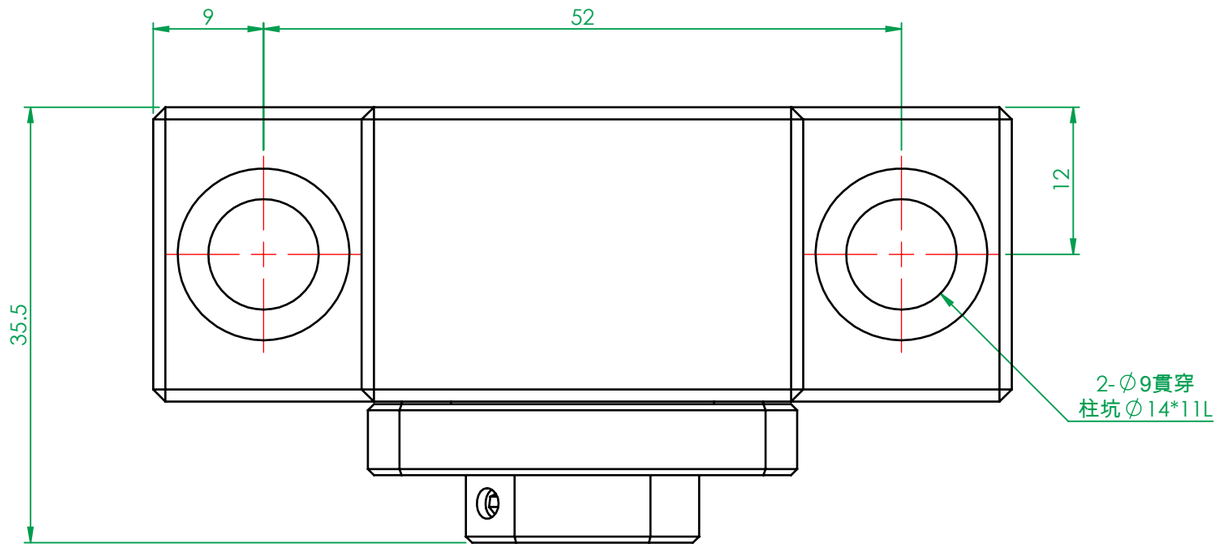

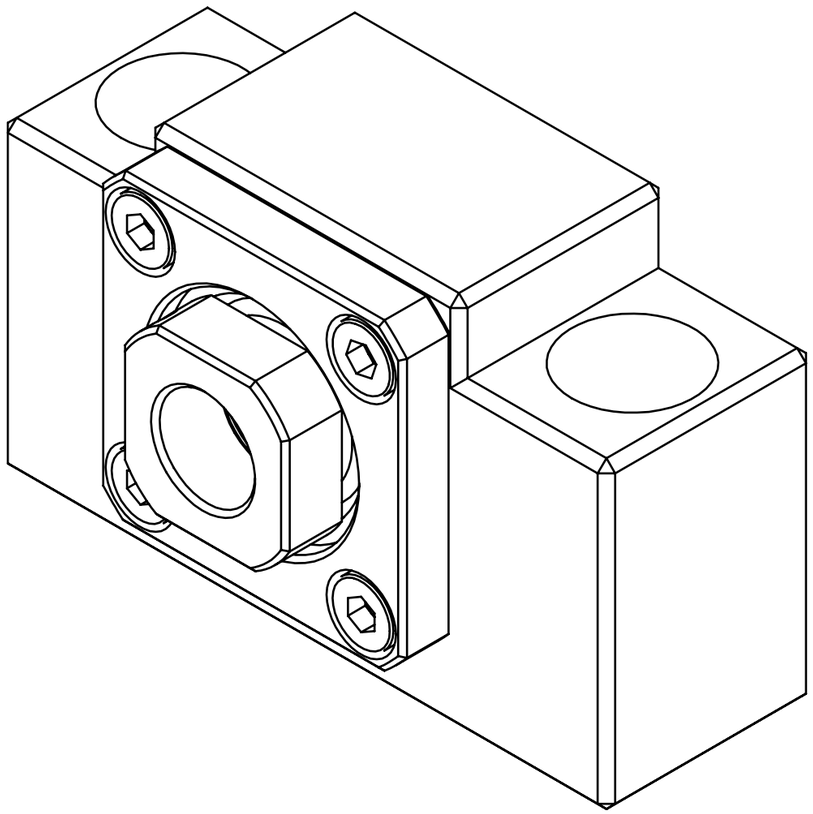

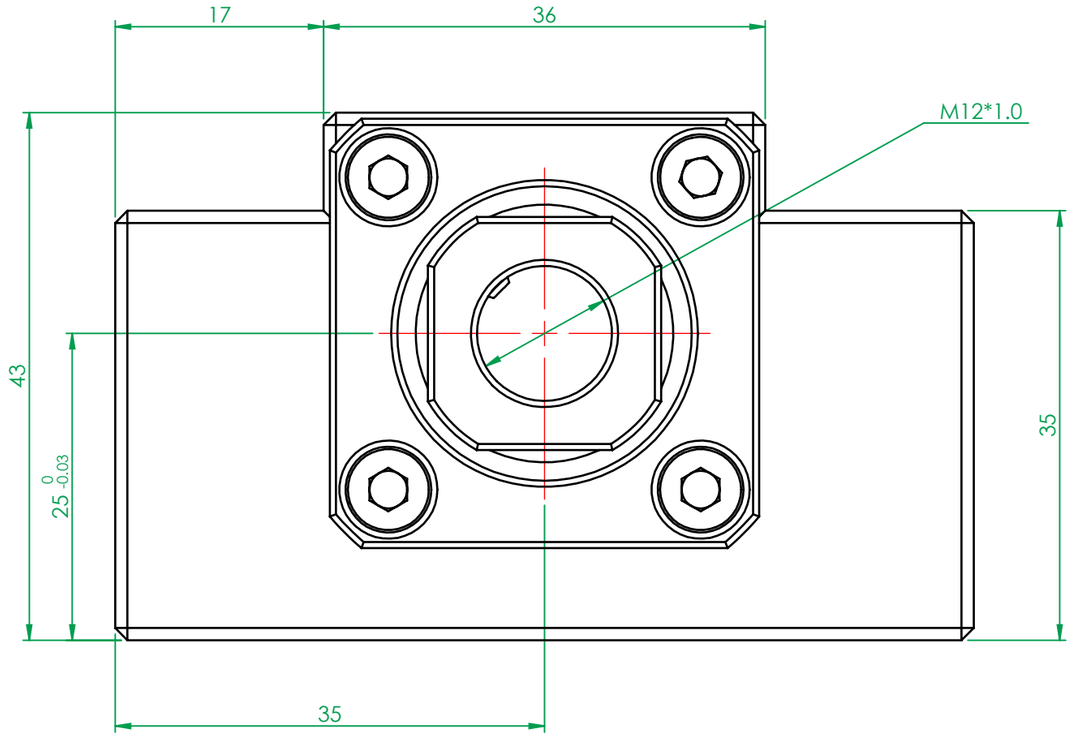

(FM0753A)

一般公差		精加工:	審核		日期		備註事項	成品用防銹保存		機種	GSW12
尺寸範圍	容許差	細加工:	繪圖	施互棋	日期	2013/11/15	表面處理	鍍化學鎳		料號	112-GSW12-N-10
0.5 ~ 4	±0.05	粗加工:	設計		日期	2007/4/17	材質	見零件表	數量 1 /組	圖名	標準型方型固定側-12型
4 ~ 16	±0.07						熱處理			圖號	GSW12
16 ~ 68	±0.1						單位	mm	圖紙尺寸 A3	投影	版次
68 ~ 250	±0.2						比例	2:1	重量 446.04g		
250 ~ 1000	±0.3										
1000 ~ 1500	±0.5										

Http://www.gmtglobalinc.com 熱情／創新／快樂
GMT 高明鐵企業股份有限公司
GMT GLOBAL INC.
TEL:886-4-7688327 FAX:886-4-7688315