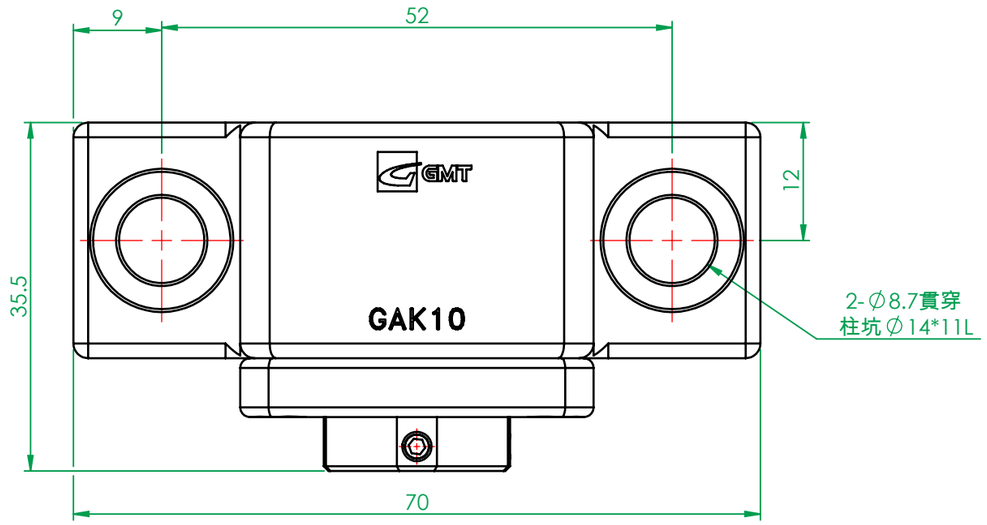

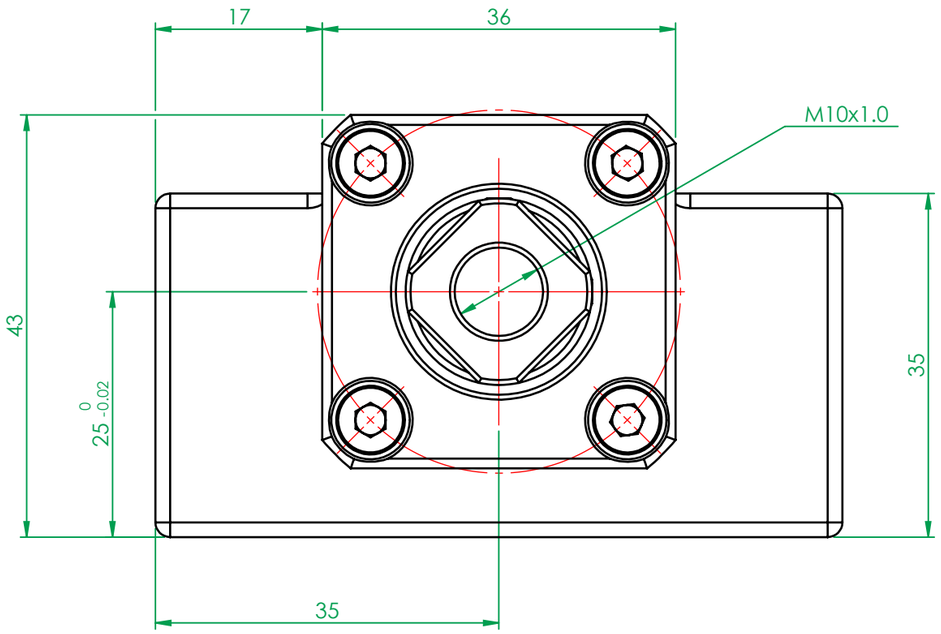

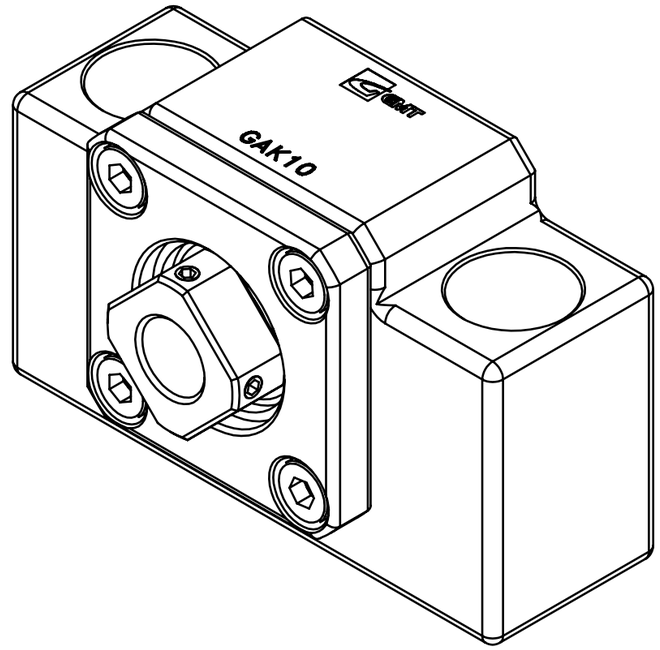

(FM0753A)

一般公差		精加工:	審核		日期		備註事項	經濟型一般性		機種	GAK10
尺寸範圍	容許差	細加工:	繪圖	施互棋	日期	2013/11/8	表面處理	染黑		料號	112-GAK10-EGB-11
0.5 ~ 4	±0.05	粗加工:	設計		日期	2007/4/16	材質	見零件表	數量 1 /組	圖名	方型固定側-10型
4 ~ 16	±0.07						熱處理			圖號	GAK10
16 ~ 68	±0.1						單位	mm	圖紙尺寸 A3	投影	版次
68 ~ 250	±0.2						比例	1.6:1	重量 437.72g		
250 ~ 1000	±0.3										
1000 ~ 1500	±0.5										

Http://www.gmtglobalinc.com 熱情／創新／快樂
GMT 高明鐵企業股份有限公司
GMT GLOBAL INC.
TEL:886-4-7688327 FAX:886-4-7688315