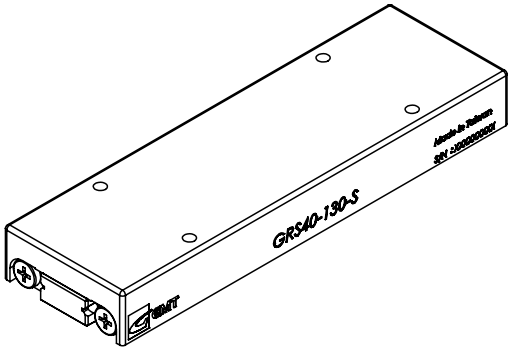

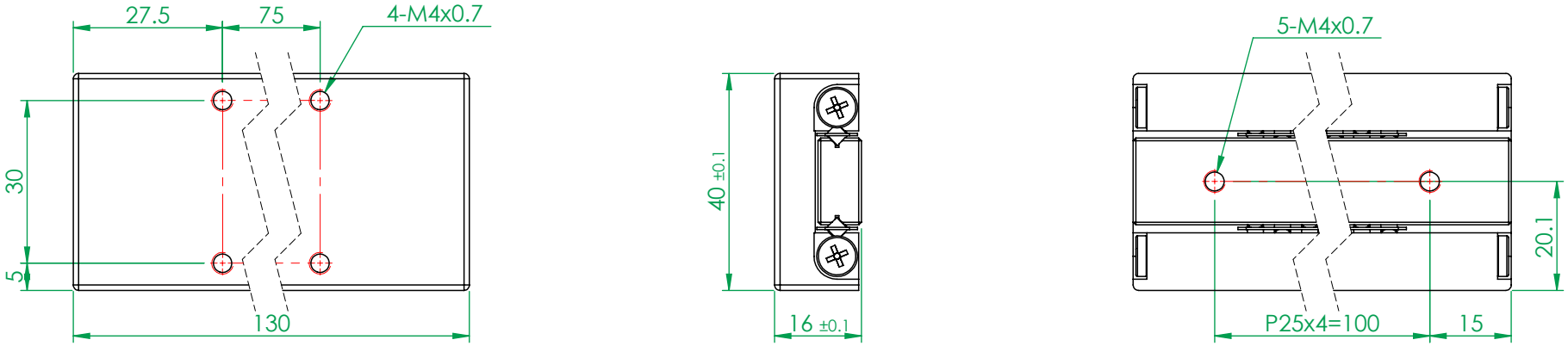

成品檢驗精度	
滑台中央平行度	滑台側面平行度
0.003mm	0.006mm

(FM0758A)

一般公差		精加工:	審核		日期		備註事項	成品防銹包裝處理入庫			機種	GRS40-130-S
尺寸範圍	容許差	細加工:	繪圖		日期		表面處理	見零件表			料號	3CR2-GRS40-130-S-10
0.5 ~ 4	±0.05	粗加工:	設計		日期	2007/7/13	材質	見零件表	數量	1 /組	圖名	交叉滾子精密滑台單元-螺紋型
4 ~ 16	±0.07						熱處理				圖號	GRS40-130-S(網站用)
16 ~ 68	±0.1						單位	mm	圖紙尺寸	A4	投影	版次
68 ~ 250	±0.2						比例	1:1.2	重量	589.97 g		
250 ~ 1000	±0.3											
1000 ~ 1500	±0.5											

Http://www.gmtglobalinc.com 熱情／創新／快樂
GMT 高明鐵企業股份有限公司
GMT GLOBAL INC.
TEL:886-4-7688329 FAX:886-4-7688315