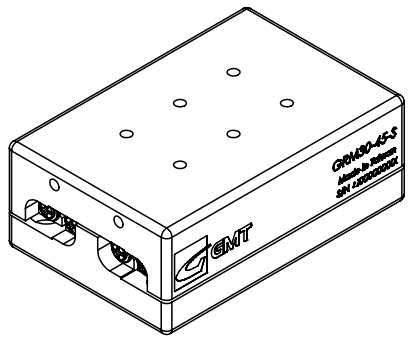

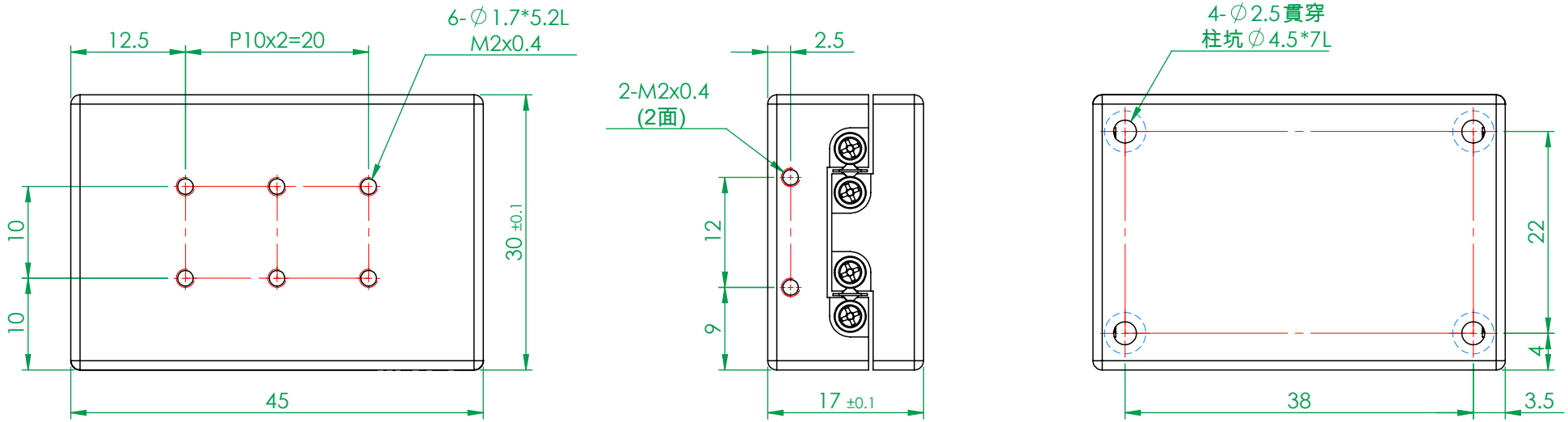

成品檢驗精度	
滑台中央平行度	滑台側面平行度
0.002mm	0.004mm

(FM0758A)

一般公差		精加工:	審核		日期		備註事項	成品防銹包裝處理入庫		機種	GRM30-45-S
尺寸範圍	容許差	細加工:	繪圖		日期		表面處理	見零件表		料號	3CR2-GRM30-45-S-10
0.5 ~ 4	±0.05	粗加工:	設計		日期	2007/7/20	材質	見零件表	數量 1 /組	圖名	交叉滾子直走精密滑台單元
4 ~ 16	±0.07						熱處理			圖號	GRM30-45-S(網站用)
16 ~ 68	±0.1						單位	mm	圖紙尺寸 A4	投影	版次
68 ~ 250	±0.2						比例	1.5:1	重量 164.58g		
250 ~ 1000	±0.3										
1000 ~ 1500	±0.5										

Http://www.gmtglobalinc.com 熱情／創新／快樂
GMT 高明鐵企業股份有限公司
GMT GLOBAL INC.
TEL:886-4-7688329 FAX:886-4-7688315