項目	精度等級H	精度等級P
料號	3CR1-GBV03-225-27Z-H-3-00-T1	3CR1-GBV03-225-27Z-P-3-00-T1
尺寸A	10.5 $^{-0.015}_{-0.080}$	10.5 $^{-0.015}_{-0.035}$
尺寸B	4±0.01	4±0.005
最大行程	184mm	
單一顆滾珠荷重能力	28N	
潤滑油番號	G.BESLUX PLEX BAR L-2/S	
替代潤滑油番號	KY1201	

圖面確認章	
日期	
簽名	

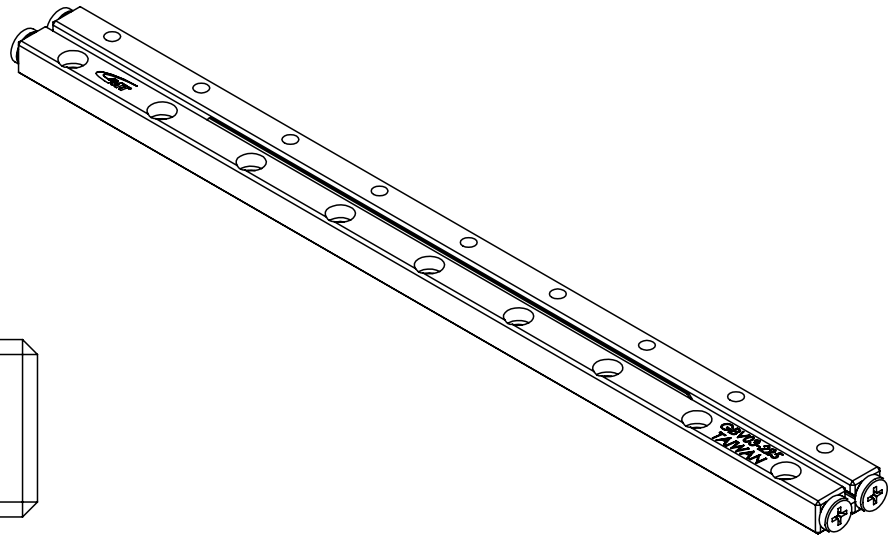

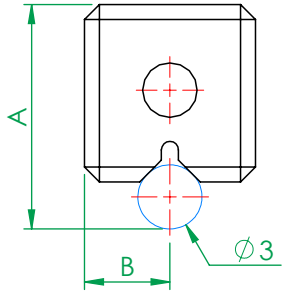

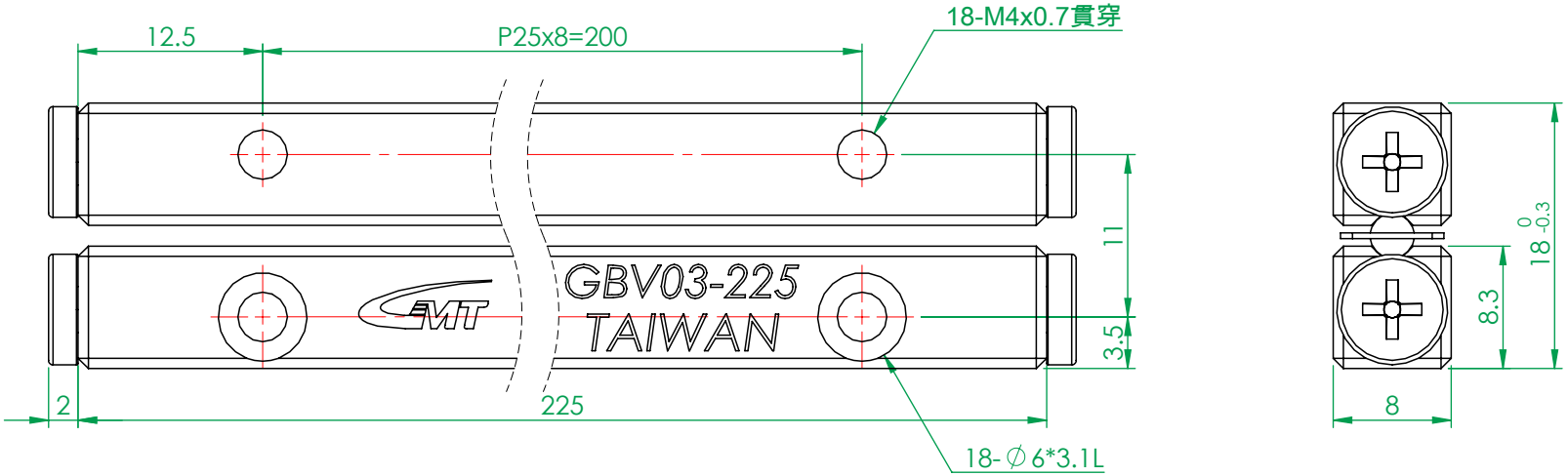

(FM0758A)

注意事項:
1.軌道精度等級依料號確定H級與P級
2.保持器框架材質為磷青銅(C5191)，滾珠數量27
3.一組為4支軌道、2組保持器組及8顆擋位螺絲

一般公差		精加工:	審核		日期		備註事項	保持器27顆滾珠	機種	GBV03
尺寸範圍	容許差	細加工:	繪圖	蘇承豐	日期	2023/11/10	表面處理	依各零件	料號	見表
0.5 ~ 4	±0.05	粗加工:	設計		日期		材質	依各零件 數量 2 /組	圖名	四軌式滾珠滑軌組-03
4 ~ 16	±0.07						熱處理	依各零件	圖號	GBV03-225
16 ~ 68	±0.1						單位	mm 圖紙尺寸 A4	投影	版次 T1
68 ~ 250	±0.2						比例	2:1 重量 194.23g		
250 ~ 1000	±0.3									
1000 ~ 1500	±0.5									

熱情 / 團結 / 創新 / 卓越 Http://www.gmtglobalinc.com
高明鐵企業股份有限公司
GMT GLOBAL INC.
TEL:886-4-7688327 FAX:886-4-7688302