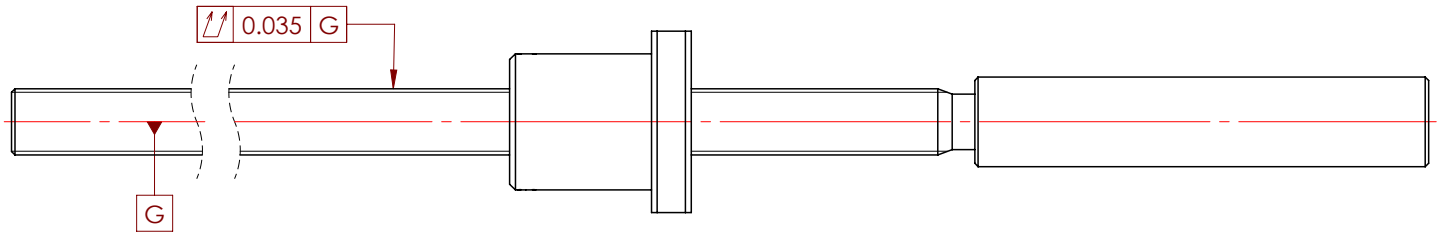

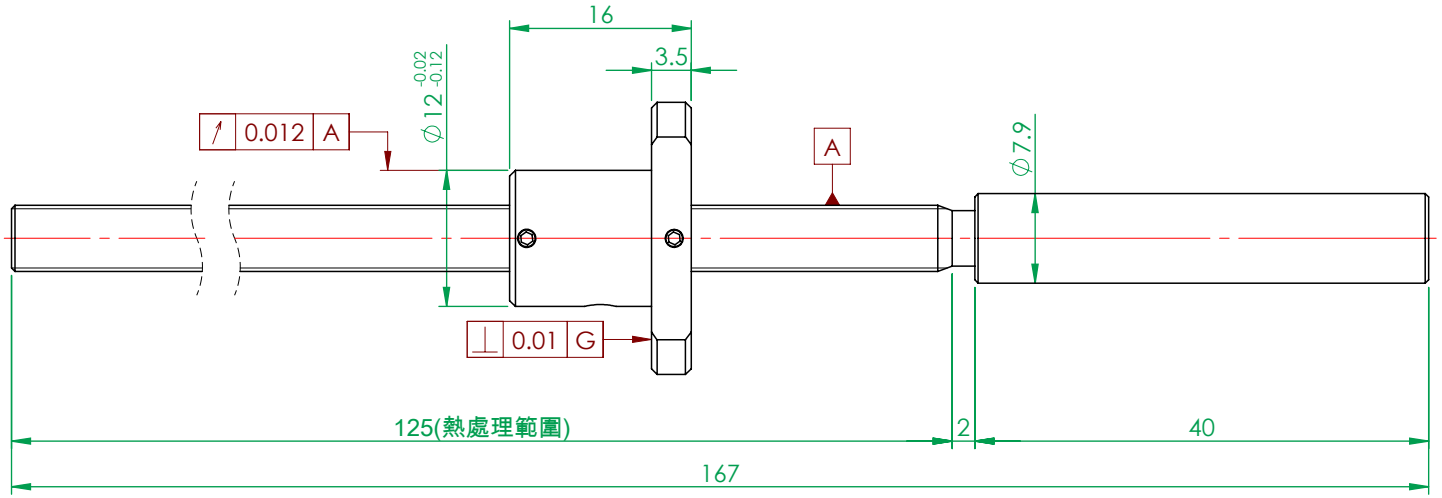

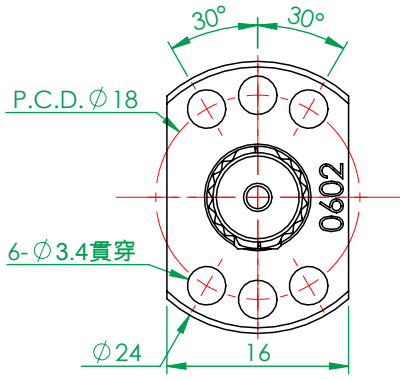

LEAD ACCURACY		
EFFECTIVE THREAD LEN	T	0
	E	0.018
	e	0.018

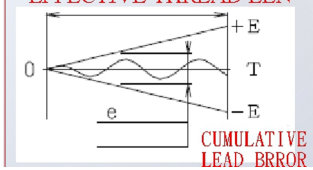

螺帽材料:SUS440C ，熱處理 HRC56~62。
螺桿材料:S55C，熱處理 HRC56~62。

(FM0752A)

滾珠導螺桿規格表			
桿徑	6	導程	2.0
精度	C5	間隙	依需求
B.C.D	6.2	B.C.D傾角	5°52'
螺紋方向	R	珠徑	0.8
螺紋數	1	循環圈數	1捲、3列
動態負荷	550	靜態負荷	920
潤滑油	PS.2	預壓	-N*cm

一般公差		精加工:	審核		日期	
尺寸範圍	容許差	細加工:	繪圖		日期	
0.5 ~ 4	±0.05	粗加工:	設計		日期	
4 ~ 16	±0.07					
16 ~ 68	±0.1					
68 ~ 250	±0.2					
250 ~ 1000	±0.3					
1000 ~ 1500	±0.5					

熱情 / 團結 / 創新 / 卓越 Http://www.gmtglobalinc.com
高明鐵企業股份有限公司
GMT GLOBAL INC.
TEL:886-4-7688327 FAX:886-4-7688315

機種/規格	BS0602KS-RC5□-125R167-F				
表面處理	依各零件			料號	
材質	見零件表	數量	N/A/組	圖名	轉造級滾珠螺桿φ6*P2.0-167L
熱處理	N/A				
單位	mm	圖紙尺寸	A4	投影	
比例	1.5:1	重量	44.1g		