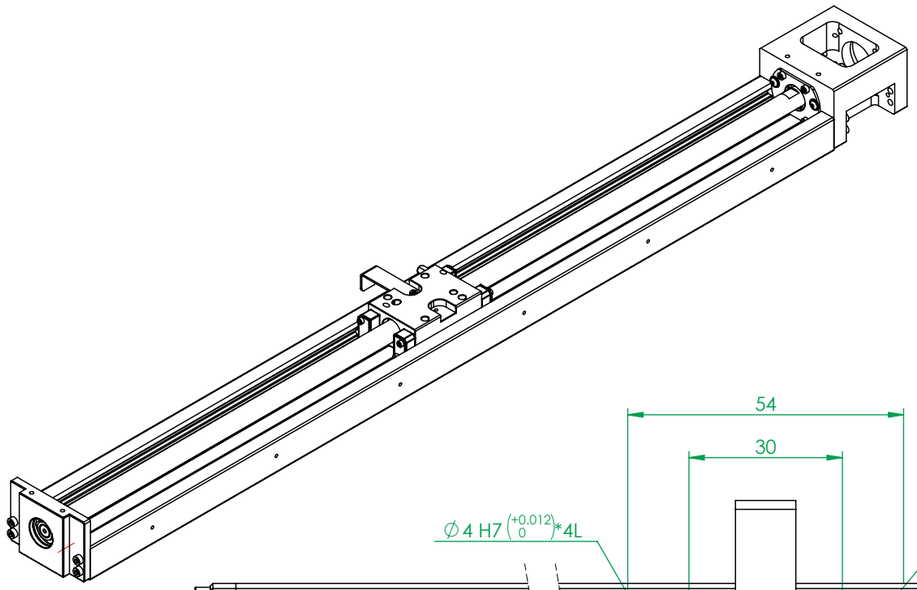

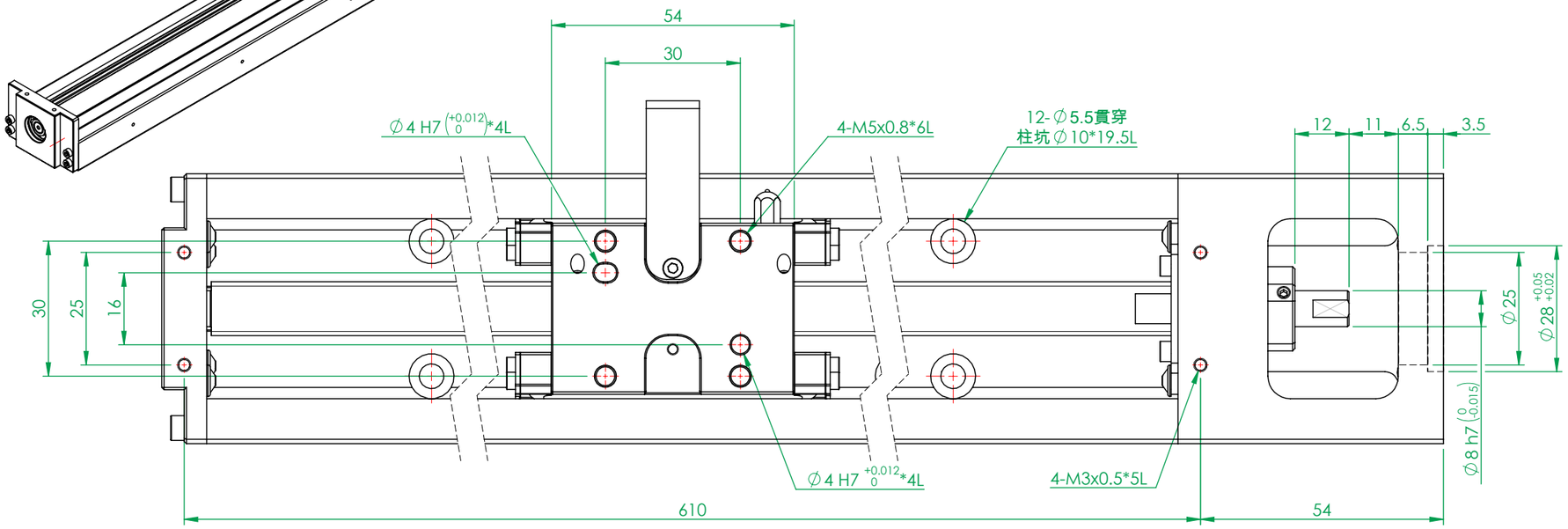

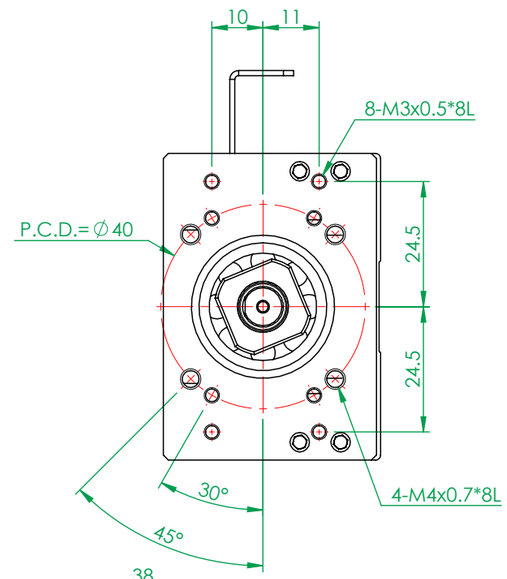

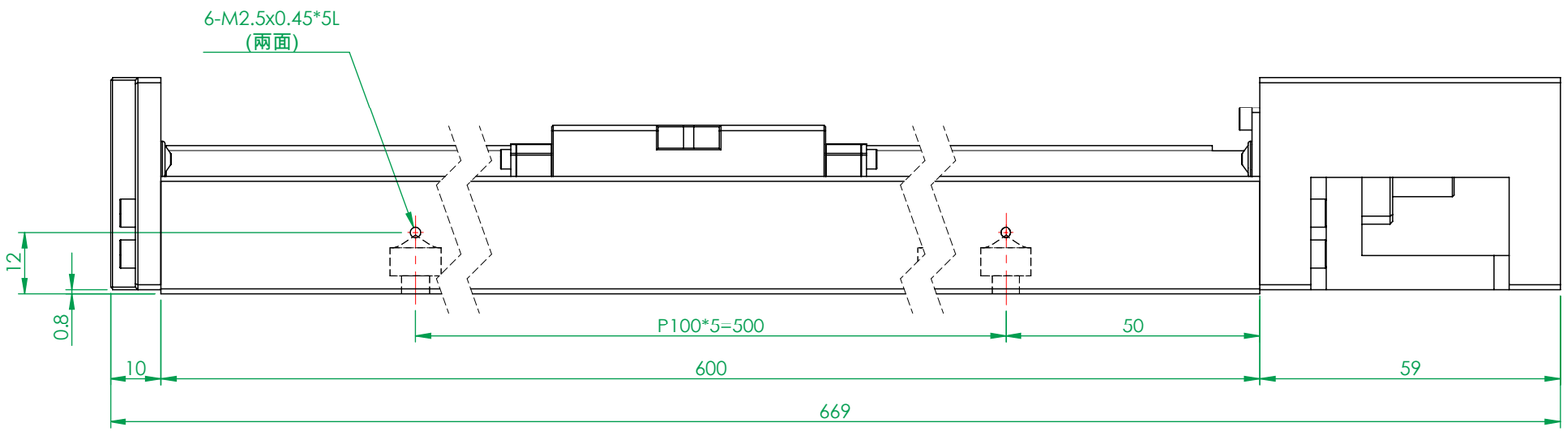

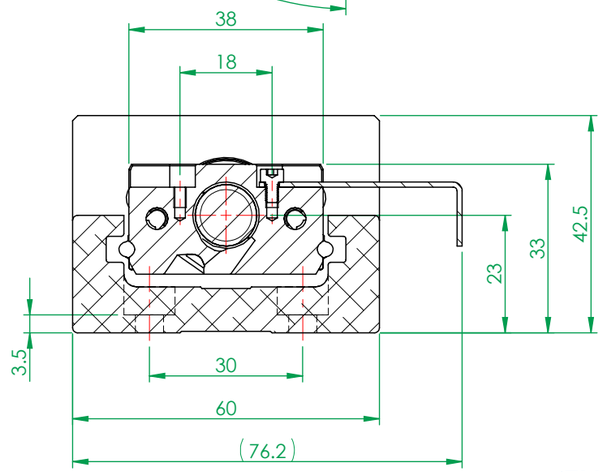

(FM0755A)

一般公差		精加工:	審核		日期		備註事項	合格成品,獨立包裝保存	機種	GKA3360-500
尺寸範圍	容許差	細加工:	繪圖		日期		表面處理	依各零件	料號	
0.5 ~ 4	±0.05	粗加工:	設計		日期	2023/1/18	材質	見零件表 數量 1 /組	圖名	電動X軸滾珠循環式-GKA3360-500
4 ~ 16	±0.07	熱情 / 團結 / 創新 / 卓越	Http://www.gmtglobalinc.com				熱處理	N/A	圖號	GKA3360-500-12□-P□-XXXXX
16 ~ 68	±0.1	高明鐵企業股份有限公司 GMT GLOBAL INC.					單位	mm 圖紙尺寸 A3	投影	版次 N/A
68 ~ 250	±0.2	TEL:886-4-7688327	FAX:886-4-7688302				比例	1:1.2 重量 2363.4g		
250 ~ 1000	±0.3									
1000 ~ 1500	±0.5									