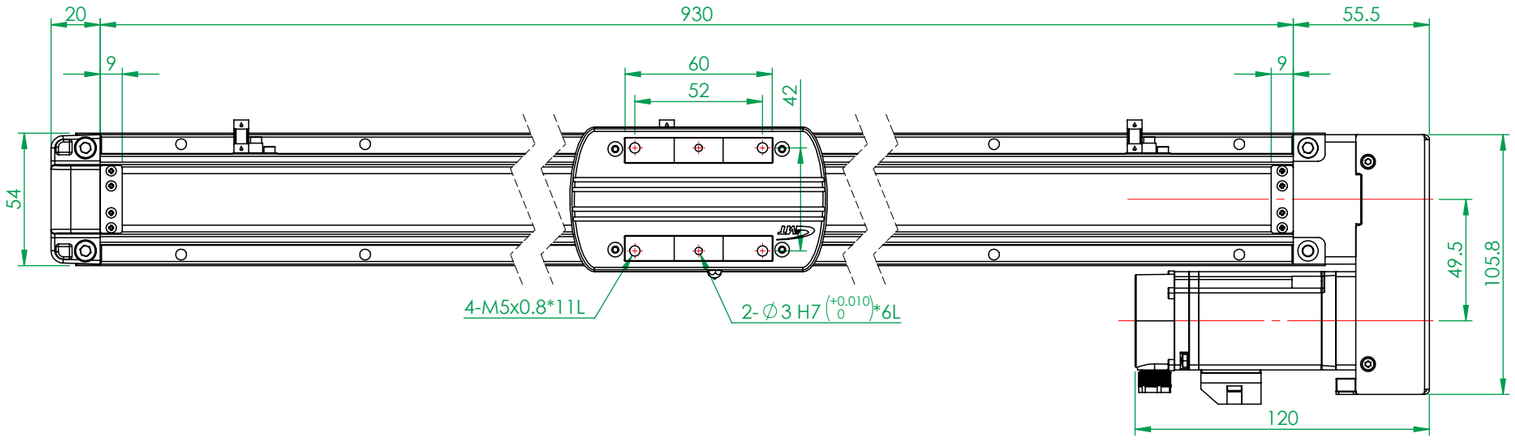

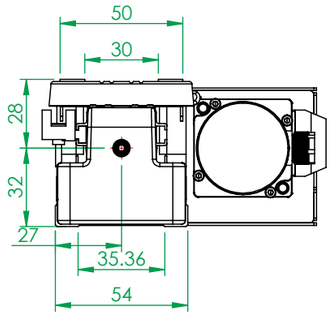

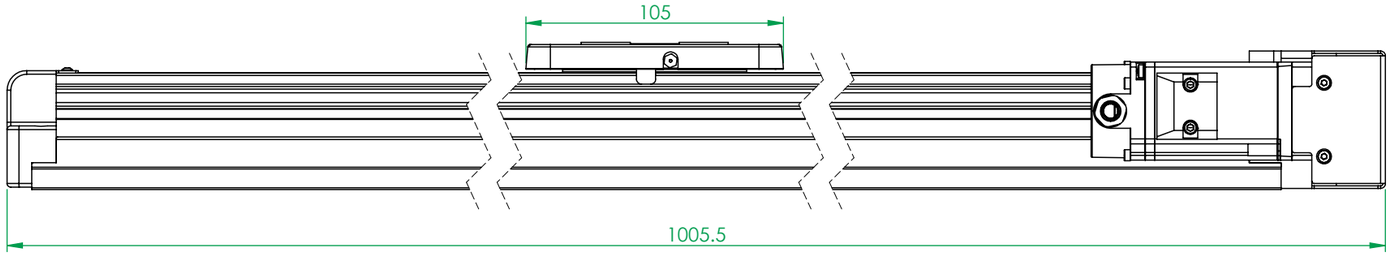

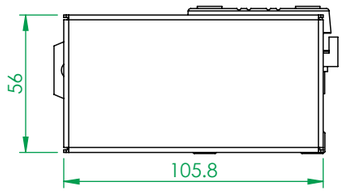

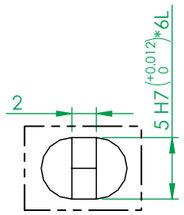

細部放大圖 J
比例 2 : 1

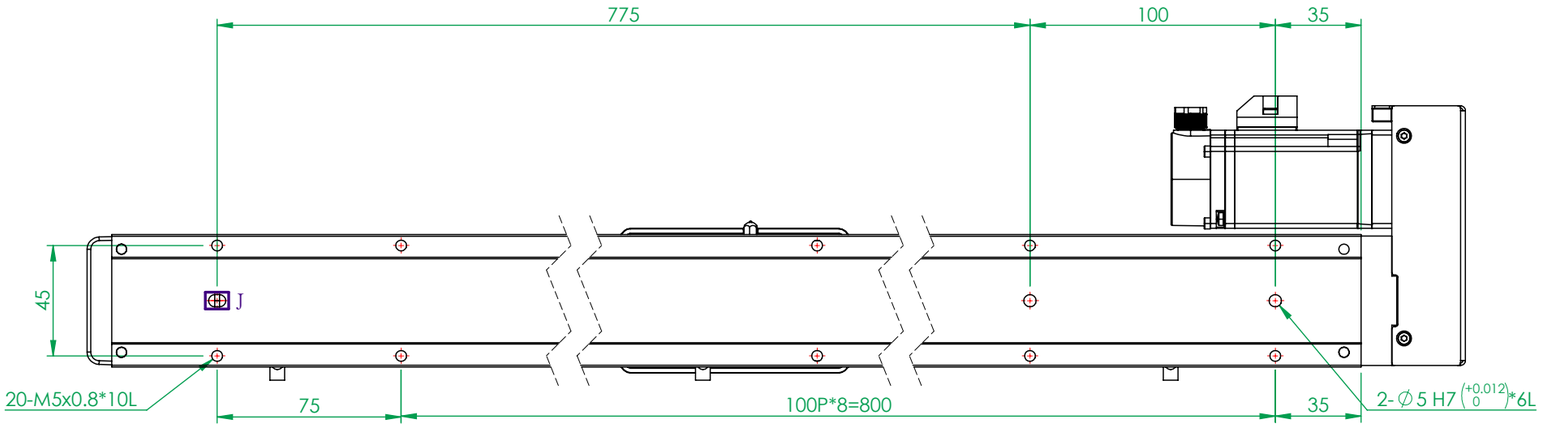

(FM0755A)

一般公差		精加工:	審核		日期		備註事項	合格成品，獨立包裝保存	機種	GESC5-800-VWL
尺寸範圍	容許差	細加工:	繪圖	王柏翔	日期	2021/10/4	表面處理	依各零件	料號	312X-GESC5-800-P10-VWL-X-00-T1
0.5 ~ 4	±0.05	粗加工:	設計		日期	2020/11/26	材質	見零件表 數量 1 /組	圖名	全密式電動工業臂GESC5反擺型-行程800mm
4 ~ 16	±0.07	熱情 / 團結 / 創新 / 卓越	Http://www.gmtglobalinc.com				熱處理	N/A	圖號	GESC5-800-VWL
16 ~ 68	±0.1	高明鐵企業股份有限公司 GMT GLOBAL INC.					單位	mm 圖紙尺寸 A3	投影	版次 T1
68 ~ 250	±0.2	TEL:886-4-7688327	FAX:886-4-7688302				比例	1:2.5 重量 g		
250 ~ 1000	±0.3									
1000 ~ 1500	±0.5									