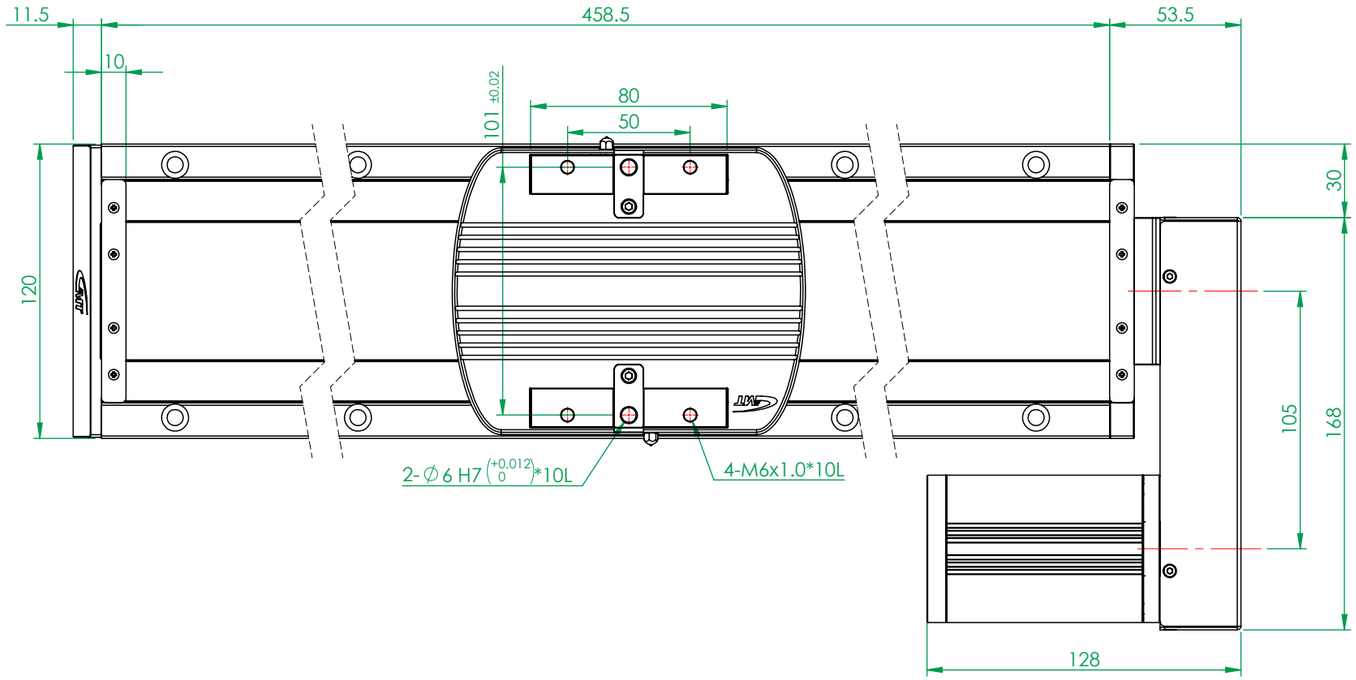

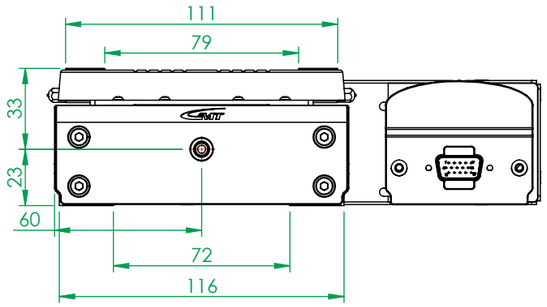

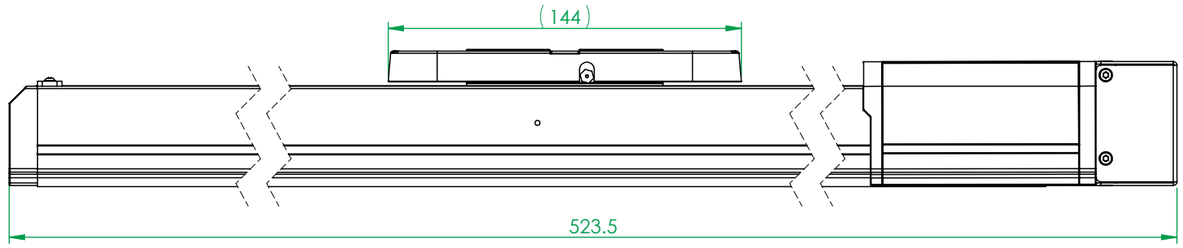

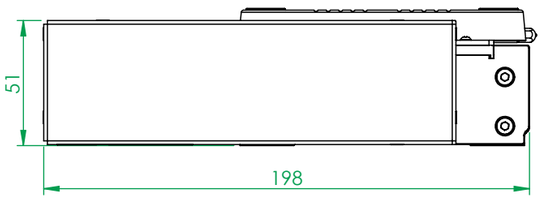

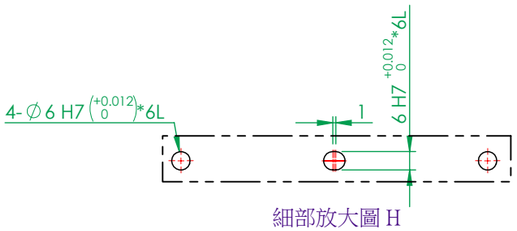

細部放大圖 H
比例 1 : 2

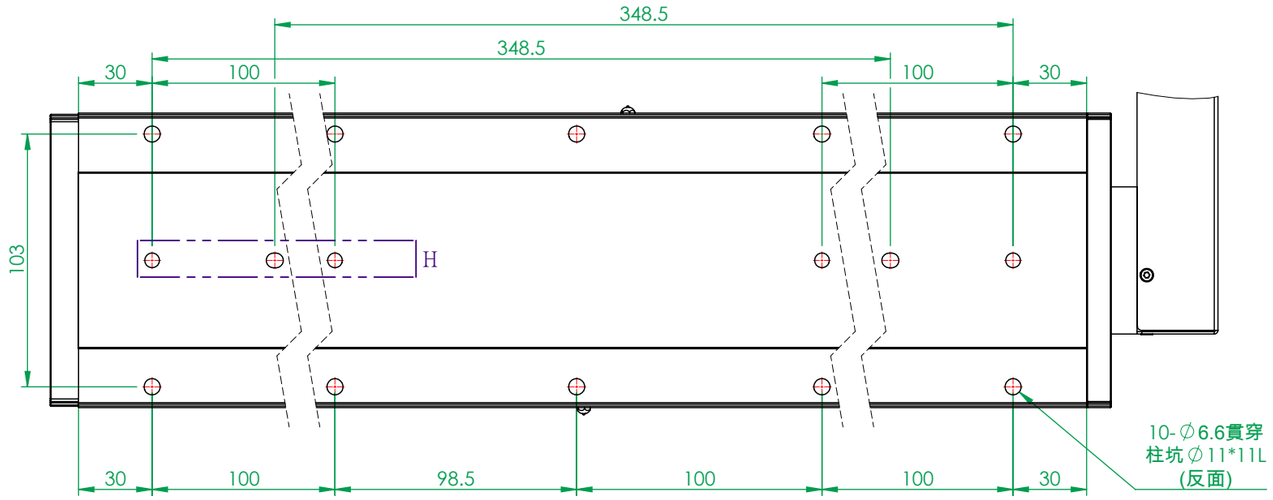

(FM0755A)

一般公差		精加工:	審核		日期		備註事項	合格成品，獨立包裝保存	機種	GERC-W120-300
尺寸範圍	容許差	細加工:	繪圖	林宏儒	日期	2020/06/16	表面處理	依各零件	料號	312X-GERC-W120-300-FLXD-PX-I-00-A
0.5 ~ 4	±0.05	粗加工:	設計		日期	2020/3/6	材質	數量 1 /組	圖名	電動滑台W120型-行程300
4 ~ 16	±0.07						熱處理	N/A	圖號	GERC-W120-300-FLXD
16 ~ 68	±0.1						單位	mm 圖紙尺寸 A3	投影	版次 A
68 ~ 250	±0.2						比例	1:2.5 重量 5491.5g		
250 ~ 1000	±0.3									
1000 ~ 1500	±0.5									

熱情 / 團結 / 創新 / 卓越 Http://www.gmtglobalinc.com
高明鐵企業股份有限公司
GMT GLOBAL INC.
TEL:886-4-7688327 FAX:886-4-7688302