外單沿環形滑道和節段

GMT 代理之 HepcoMotion 單沿環形滑道採用高質量鋼材製成，V 形邊緣區域進行了硬化且整體經過了精磨處理。為便於定位，提供了內部和外部基準安裝面。可提供齒輪驅動選件（在內部安裝面上加工齒）。齒數應可被 4 和 12 整除，以針對精確的傳動比要求提供最大的小齒輪規格選擇。客戶還可選擇螺孔選件“N”，可讓環形滑道從下方通過螺栓連接。可針對客戶的防腐蝕需求，提供不鏽鋼環形滑道和節段。

截面 X-X

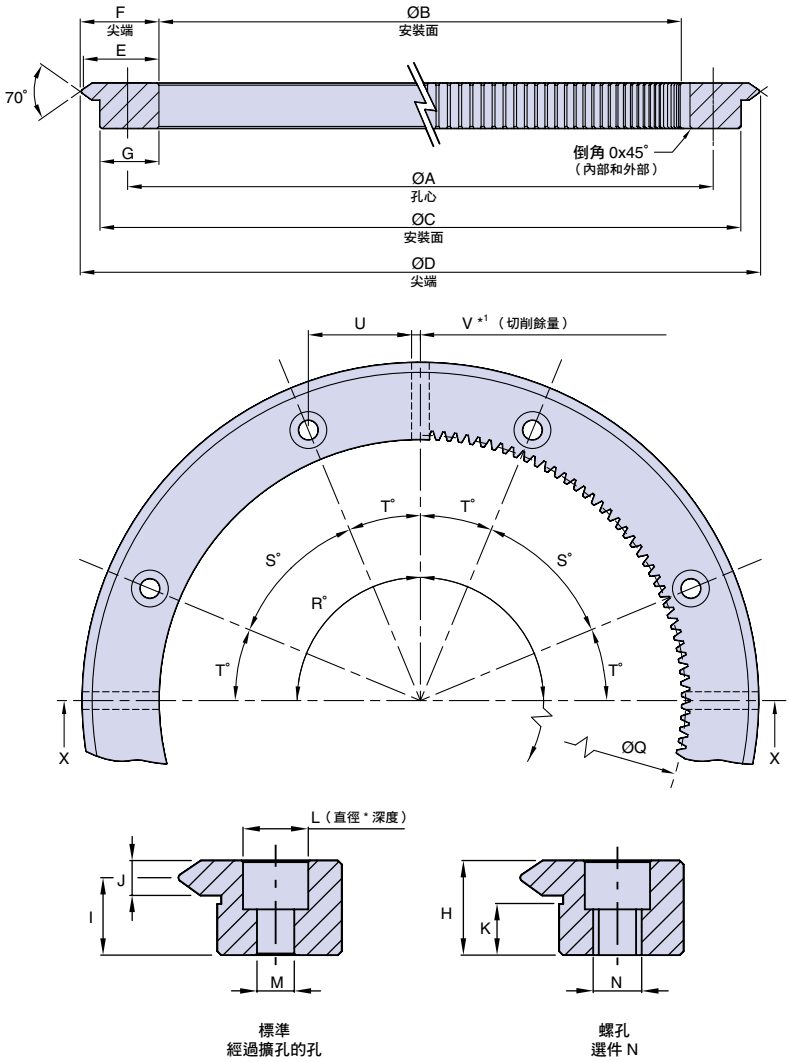

注意：

1. 由於切削時的容差，標準環形節段可能微小於 90° 和 180° 。可根據客戶的特殊訂購要求，提供完美的 90° 和 180° 節段。

外單沿環形滑道和節段

GMT 代理之 HepcoMotion 環形節段是從完整的 360° 環形滑道切製而成，且通常以 90° 和 180° 的標稱節段保留在倉庫中。根據客戶的特殊訂購要求，可切製任何長度的節段，並可根據需要鑽取額外的孔。雖然適合大多數應用，但由於滑道環和節段在不受約束的情況下，可能會出現輕微的圓度和平坦度損失。這可通過將其貼合到安裝面上並用螺栓緊固到平坦表面上來消除。可根據要求提供真實形狀的環和節段。重載系統 HDRT 系列中可提供更大直徑的單沿環形滑道，若需相關資訊，請洽 GMT 業務諮詢。

部件號	用於配合以下規格的軸承使用(Ø)	A ±0.2	B(JS6) 安裝Ø		C 安裝Ø		D	E	F	G	H	I ±0.025	J	K	L	M	DIN912 (不提供)
REV 156	... J18 ...	137.6	124.6	±0.013	148.6	±0.037	156.97	15.8	16.18	12	10	8	4.2	3.8	8 x 4.2	5.0	M4
REV 223	... J18 ...	204.8	191.8	±0.015	215.8	±0.037	224.17	15.8	16.18	12	10	8	4.2	3.8	8 x 4.2	5.0	M4
RES 184	... J25 ...	159	142	±0.013	174	±0.039	184.74	20.8	21.37	16	12.25	10	4.5	5.75	10 x 5.2	5.5	M5
RES 280	... J25 ...	255	238	±0.015	270	±0.041	280.74	20.8	21.37	16	12.25	10	4.5	5.75	10 x 5.2	5.5	M5
RES 376	... J25 ...	351	334	±0.018	366	±0.044	376.74	20.8	21.37	16	12.25	10	4.5	5.75	10 x 5.2	5.5	M5
REM 505	... J34 ...	468.5	447.5	±0.020	487.5	±0.046	506.24	28.8	29.37	20	15.5	12.5	6	7.0	11 x 6.2	6.8	M6
REM 655	... J34 ...	618.5	597.5	±0.022	637.5	±0.048	656.24	28.8	29.37	20	15.5	12.5	6	7.0	11 x 6.2	6.8	M6
REL 874	... J54 ...	820	788	±0.025	848	±0.051	874.74	42.8	43.37	30	24	19.5	9	12	18 x 10.3	11	M10

N	O	內部齒輪			庫存節段*1 R°			孔數 (R=360°)	孔與真實位置的偏差 ±0.2		U	V	kg (R=360°)	部件號
		Q	MOD	齒數 (R=360°)					S°	T°				
M6	0.4	126	0.7	180	-	-	360	8	45	22.5	25.3	1	0.42	REV 156
M6	0.4	193.2	0.7	276	-	-	360	8	45	22.5	38.2	1	0.63	REV 223
M8	0.5	144	1	144	90	180	360	8	45	22.5	29.4	1	0.78	RES 184
M8	0.5	240	1	240	90	180	360	8	45	22.5	47.8	1	1.27	RES 280
M8	0.5	336	1	336	90	180	360	12	30	15	44.4	1	1.75	RES 376
M8	0.5	450	1.25	360	90	180	360	12	30	15	58.6	2	3.93	REM 505
M8	0.5	600	1.25	480	90	180	360	16	22.5	11.25	58.3	2	5.18	REM 655
M16	1.0	792	2	396	-	-	360	16	22.5	11.25	78	2	15.64	REL 874

訂購詳細訊息：

SS RES 376 R360 Q N

SS= 不鏽鋼選件
鋼版本此處留空

部件編號

R90 = 90° 節段

R180 = 180° 節段

R360 = 完整的 360° 環

N= 螺孔選件
平孔型此處留空

Q = 內部齒輪驅動選件
如果不需要，請留空